中学校１年生　＊単元確認テスト＊　３学期①		立体の表面積と体積	
組　　番	名 前		/10

1　次の □ にあてはまる言葉を、下の ┆┆ から選び、答えなさい。

（１点×３）

立体のすべての面の面積の和を □ という。また、１つの底面の面積を □ 、側面全体の面積を □ という。

┆ 表面積　　体積　　側面積　　高さ　　底面積 ┆

2　次の立体について、表面積と体積をそれぞれ求めなさい。（１点×４）

(1) 三角柱

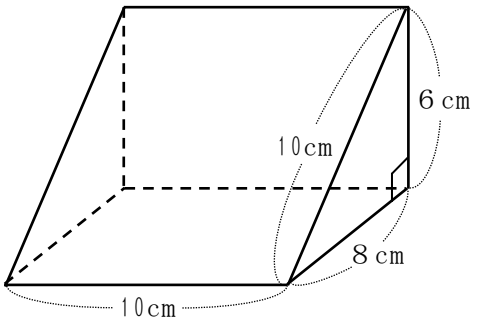

表面積 □ cm^2

体　積 □ cm^3

(2) 円柱

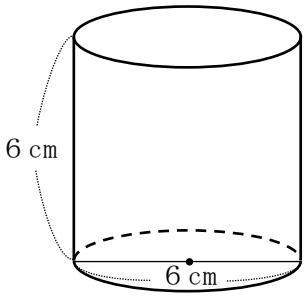

表面積 □ cm^2

体　積 □ cm^3

3　次の問いに答えなさい。（１点×３）

(1) 底面の半径が３cm、母線の長さが８cm の円錐の側面積を求めなさい。

□ cm^2

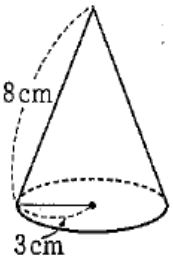

(2) 右の図のようなおうぎ形を、直線ℓを軸として１回転させてできる立体の表面積と体積をそれぞれ求めなさい。

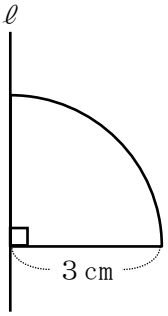

表面積 □ cm^2　　体積 □ cm^3

中学校１年生　＊単元確認テスト＊　３学期②		データの活用	
組　　番	名 前		/10

1　下のデータは、１５人で行ったゲームの得点を表したものである。あとの問いに答えなさい。（１点×３）

１　１　１　２　２　２　２　３　３　５　６　７　７　８　10（単位　点）

(1) 範囲を求めなさい。　　点

(2) 平均値を求めなさい。　　点

(3) 最頻値を求めなさい。　　点

2　右の表は、太郎さんのクラス４０人のある日の家庭学習時間を度数分布表にまとめたものである。平均値は６４分で、太郎さんの学習時間は６０分であった。
このとき、次の問いに答えなさい。（１点×５）

階級(分) 以上　未満	度数 (人)	累積度数 (人)
0～ 20	3	3
20～ 40	①	１３
40～ 60	１２	２５
60～ 80	1	２６
80～100	3	②
100～120	7	３６
120～140	4	４０
計	４０	

(1) 右の表の□の中に、あてはまる数字を答えなさい。

①　　②

(2) 中央値が含まれる階級は、何分以上何分未満の階級であるか答えなさい。

分以上　　分未満

(3) 度数分布表をもとに、ヒストグラムをかきなさい。

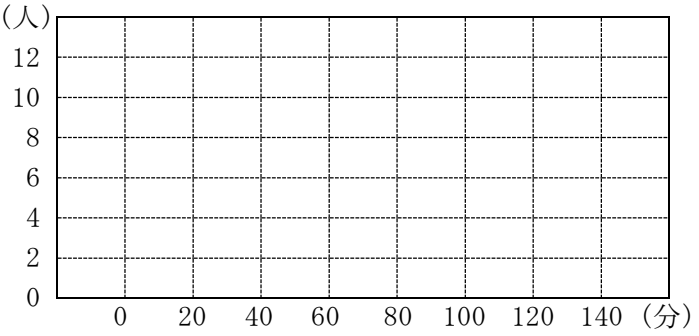

(4) 太郎さんは、「自分の学習時間は平均値より小さいので、クラス全体でみると真ん中より学習時間が少ない」と判断しました。この判断は正しいか、正しくないか、理由と合わせて答えなさい。

3　右の表は、ペットボトルのキャップを投げる実験をして、表が出た回数を表したものである。
このとき、次の問いに答えなさい。（１点×２）

投げた回数	200	500	1000	2000
表が出た回数	44	100	212	423

(1) ２００回投げたときに表向きになる相対度数を求めなさい。

(2) 表向きになる相対度数が近づくと考えられる値を、小数第２位まで求めなさい。